NAGYFESZÜLTSÉGŰ KÉSZÜLÉKEK,

SZIGETELŐK

SZABADTÉRI TÁMSZIGETELŐK

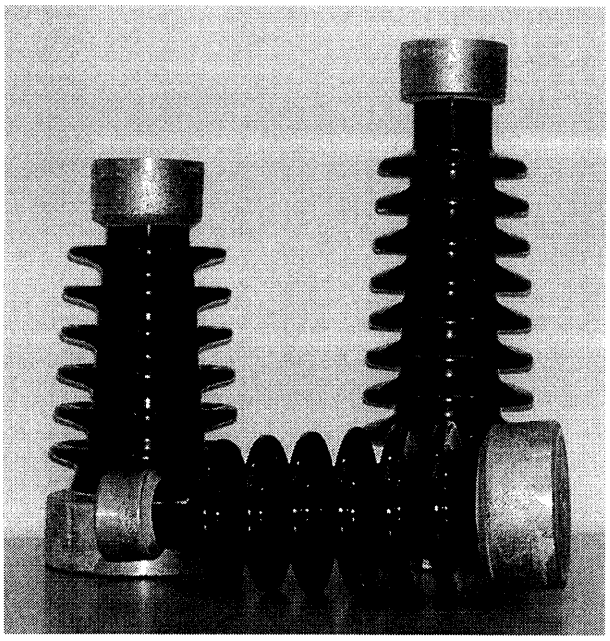

Típusok: **AITAE, AITBE, AITAF, AITBF**

Szabadtéri támszigetelők

Cikkszám: **01-00-02**

Típus: **AITAE, AITBE, AITAF, AITBF**

A típusjel magyarázata

A szabadtéri támszigetelők típusjele öt betűből és az ehhez kapcsolódó számból áll:

Al	⇒	Alumínium talp és fejszerelvény
T	⇒	Támszigetelő
A, B	⇒	A támszigetelőre jellemző törőerő jele
E, F	⇒	Szabadtéri ernyős (E) illetve függő (F)szigetelő
12, 24, 36 kV	⇒	A támszigetelő névleges feszültsége kV-ban

Alkalmazás, felszerelés

A szabadtéri támszigetelők nagyfeszültségű szabadtéri készülékekhez és berendezésekhez valamint gyűjtősínekhez, a névlegeshez megfelelő feszültségszinten illetve az alatt alkalmazhatóak. A támszigetelő (a szigetelőtest) alsó részén elhelyezett alumínium talpszerelvényben menetes furat van, melyen keresztül csavarral lehet felerősíteni. A szerelvényeket a sapkában lévő menetes furathoz illetve furatokhoz csavarokkal rögzíthetjük. A szerelési méreteket a körvonalrajzok és a táblázatok tartalmazzák.

Kiválasztás

A megfelelő típusú támszigetelőt a szerelési mód (álló vagy függő), a névleges feszültség és a támszigetelőre ható erő alapján kell kiválasztani.

Szerkezeti felépítés

A szabadtéri támszigetelő barna mázas porcelán (C110 MSZ EN 60672-3) szigetelőtestből, alumínium (AlSil10MgKWa MSZ EN 1706) fej- és talpszerelvényből áll. A szerelvényeket kén-kvarc-kitt rögzíti a szigetelőtestre. A rögzítés szilikon gumival le van zárva.
A szigetelő kiviteléből adódóan nem korrodál, és védve van a nedvesség behatolása ellen, így nem kell számolni a fagyás okozta károkkal (szerelvény repedésekkel) sem.
Az alumínium szerelvények az alkalmazástól függően tetszés szerinti színre festhetőek.

Műszaki adatok

A szabadtéri támszigetelők, a felszerelési helyzetnek megfelelően, két változatban készülnek;

- Ernyős szigetelő: függőleges vagy ferde álló helyzetű felszerelésre alkalmas. Típusa: AlTAE, AlTBE. Körvonalrajza és főbb méretei az 1. ábrán és az 1-es táblázatban találhatók.
- Függő szigetelő: függőleges vagy ferde függő helyzetű (felül rögzített) felszerelésre alkalmas. Típusa: AlTAF, AlTBF, körvonalrajza és főbb méretei a 2. ábrán és a 2-es táblázatban találhatók.

A szabadtéri támszigetelők 12, 24, 35 kV névleges feszültségre készülnek.
A szigetelőket az MSZ EN 60168 lap és az MSZ EN 60071 szabványok szerint kell vizsgálni.
A szabadtéri támszigetelők szigetelése a kúszóáramút hossza szempontjából az MSZ IEC 273 szerint: I.
A támszigetelők főbb műszaki adatai a 1-2. táblázatban találhatók.

Szabványok

Műszaki követelmények és vizsgálati előírások az MSZ EN 60168 lap és az MSZ EN 60071 szabványok szerint. Kúszóáramút szerinti fokozat az MSZ IEC 273 szabvány szerint.

Csomagolás

A szabadtéri támszigetelők vagonban vagy teherautón hullámpapírral bélelt faládába csomagolva szállíthatók. Konténerben való szállítás esetén a támszigetelők fagyapot és hullámpapír közé vannak rakva.

Karbantartás

A karbantartás megkezdése előtt a berendezést feszültségmentesíteni kell. A támszigetelők karbantartása a szigetelőtestnek a szennyezettség mértékétől függő tisztításból áll. Szükség esetén a fémszerelvényeket újra kell festeni. (A festés során figyelembe kell venni a szerelvények anyagát (Al), mert a nagyobb hőtágulás miatt a fém ledobja a nem megfelelő festéket.)

A megrendeléshez szükséges adatok

Típus:	AlTAE, AlTBE, AlTAF, AlTBF
Névleges feszültség:	12, 24, 36 kV
Megnevezés:	Támszigetelő
Felhasználási klímaterület:	Csak akkor kell megadni ha erősen szennyezett.
Darabszám:	.....db

Szállítási és fizetési feltételek, valamint a jótállási idő

A mindenkor hatályos jogszabályok és ezek alapján jóváhagyott szállítási feltételek szerint, illetve a két fél közötti kölcsönös megállapodás alapján.

Szabadtéri porcelán támszigetelõ vázlat

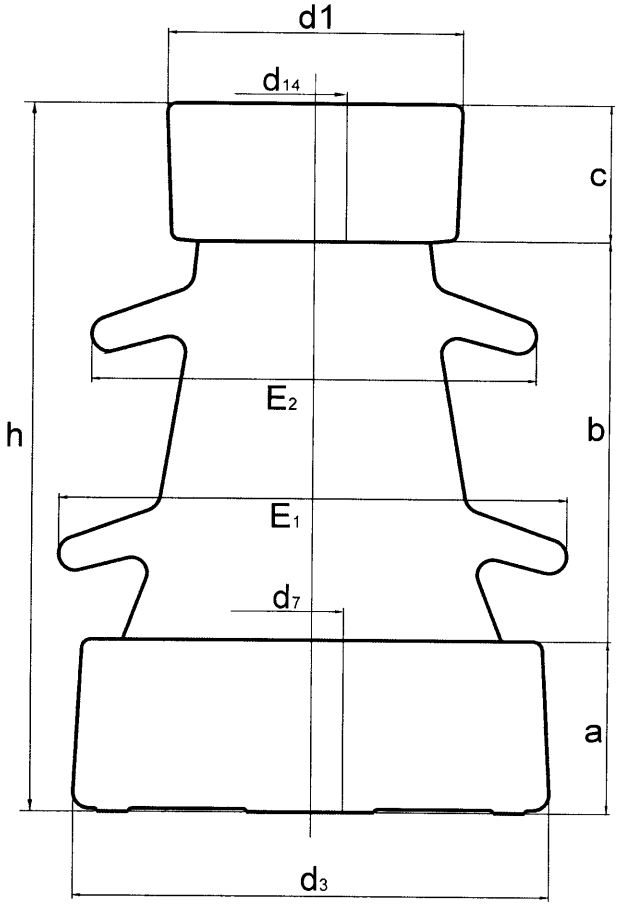

1. táblázat AlTAE és AlTBE szigetelők főbb méretei

T í p u s	*Legkisebb törőerő kN*	*Névleges feszültség kV*	*Méretek (mm)*									
			a	*b*	*C*	E_1	E_2	d_1	d_3	d_7	d_{14}	*h±1,5%*
AlTAE 10	*3,75*	*12*	*49*	*185*	*32*	*170*	*152*	*74*	*118*	*M16*	*M10*	*260*
AlTAE 20	*3,75*	*24*	*50*	*263*	*37*	*140*	*117*	*74*	*130*	*M16*	*M10*	*350*
AlTAE 35	*3,75*	*36*	*55*	*371*	*49*	*155*	*134*	*93*	*150*	*M20*	*M10*	*475*
AlTBE 10	*7,50*	*12*	*55*	*161*	*49*	*160*	*140*	*93*	*150*	*M20*	*M16*	*265*
AlTBE 20	*7,50*	*24*	*60*	*241*	*49*	*161*	*133*	*93*	*165*	*M22*	*M16*	*350*
AlTBE 35	*7,50*	*36*	*65*	*161*	*44*	*240*	*200*	*93*	*187*	*M22*	*M16*	*470*

2. táblázat AlTAF és AlTBF szigetelők főbb méretei

T í p u s	*Legkisebb Törőerő KN*	*Névleges feszültség kV*	*Méretek (mm)*									
			a	*b*	*c*	E_1	E_2	d_1	d_3	d_7	d_{14}	*h±1,5%*
AlTAF 10	*3,75*	*12*	*43*	*185*	*32*	*170*	*152*	*74*	*118*	*M16*	*M10*	*260*
AlTAF 20	*3,75*	*24*	*50*	*263*	*37*	*140*	*117*	*74*	*130*	*M16*	*M10*	*350*
AlTAF 35	*3,75*	*36*	*55*	*371*	*49*	*155*	*134*	*93*	*150*	*M20*	*M10*	*475*
AlTBF 10	*7,50*	*12*	*55*	*161*	*49*	*160*	*140*	*93*	*150*	*M20*	*M16*	*265*
AlTBF 20	*7,50*	*24*	*60*	*241*	*49*	*161*	*133*	*93*	*165*	*M22*	*M16*	*350*
AlTBF 35	*7,50*	*36*	*65*	*161*	*44*	*240*	*200*	*93*	*187*	*M22*	*M16*	*470*

AITBE 10
10 kV-os szabadtéri támszigetelõ

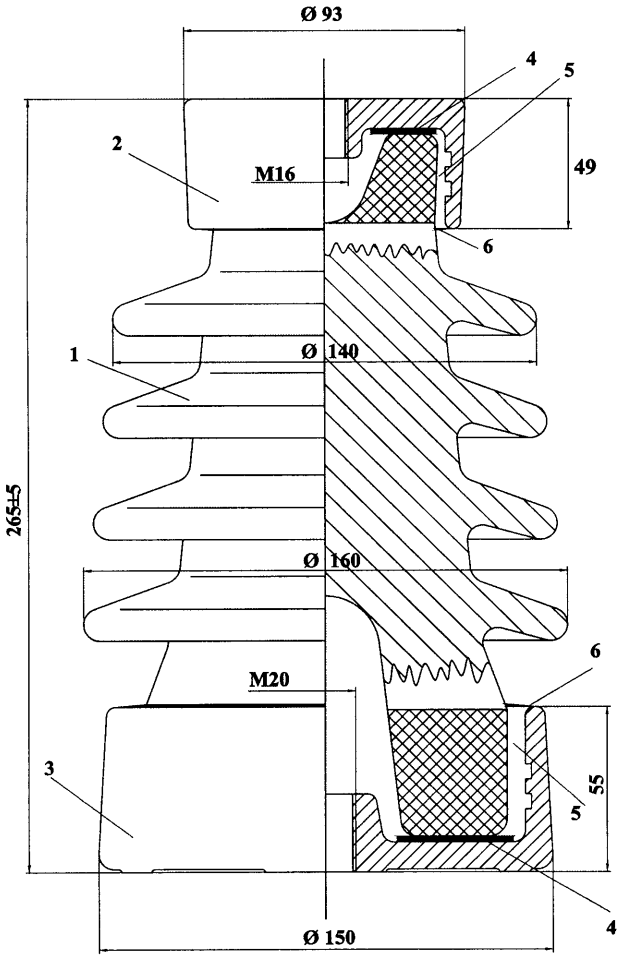

1. Szigetelõtest
   Anyaga : Porcelán C110 IEC 672-3
2. Fej szerelvény
   Anyaga : Aluminium
3. Talp szerelvény
   Anyaga : Aluminium
4. Karton alátét
5. Klöntõanyag : Kén-kvarc-kitt
6. Szilikon gumi

A máz színe : Barna
xxxxxxxxxx : Recézett felület

Kúszóáramút : 330 mm

Vizsgálatok : IEC 168 : 1988
Mérettûrések : IEC 273 : 1990

AITAE 20

20 kV-os szabadtéri támszigetelõ

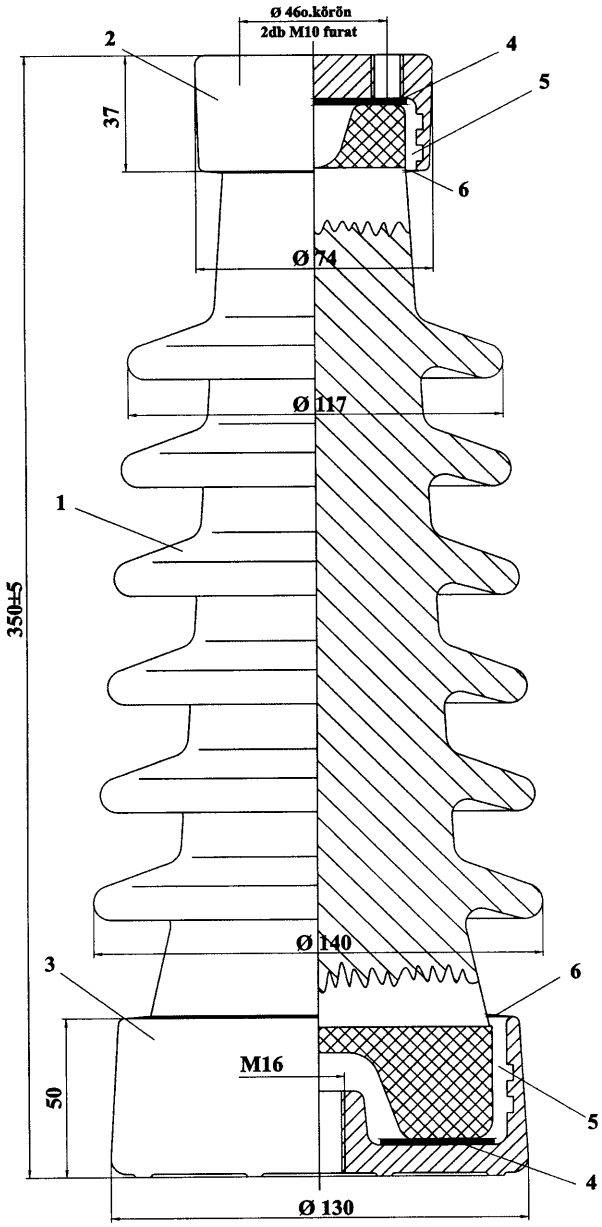

1. Szigetelõtest
   Anyaga : Porcelán C110 IEC 672-3
2. Fej szerelvény
   Anyaga : Aluminium
3. Talp szerelvény
   Anyaga : Aluminium
4. Karton alátét
5. Kiöntõanyag : Kén-kvarc-kitt
6. Szilikon gumi

A máz színe : Barna
xxxxxxxxxx : Recézett felület

Kúszóáramút : 500 mm

Vizsgálatok : IEC 168 : 1988
Mérettûrések : IEC 273 : 1990

AITBE
20 kV-os szabadtéri támszigetelő

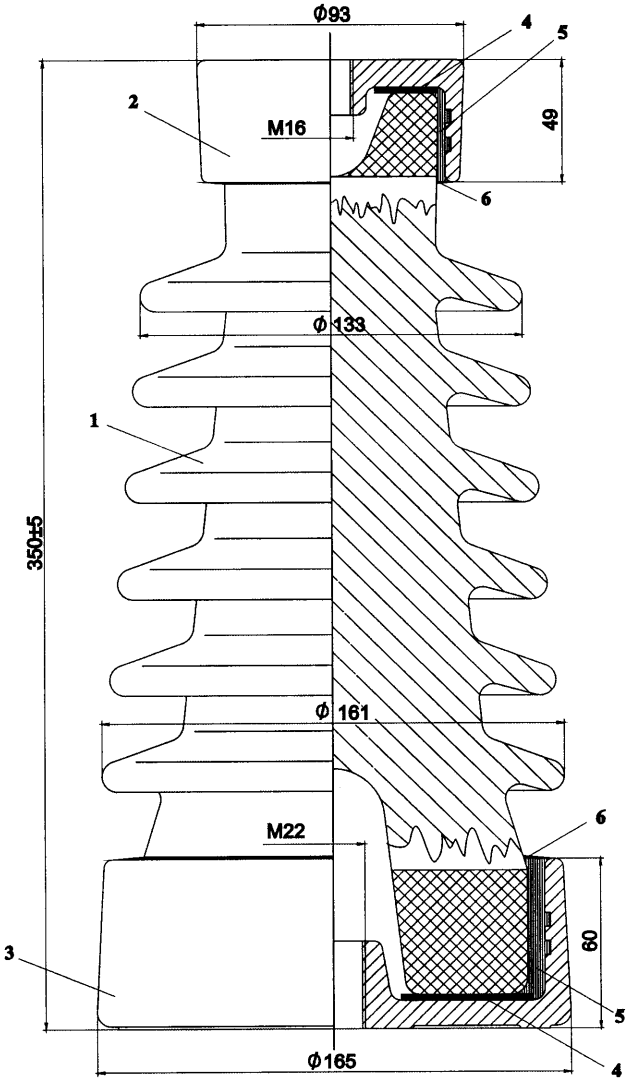

1. Szigetelőtest
   Anyaga : Porcelán C110 IEC 672-3
2. Fej szerelvény
   Anyaga : Aluminium
3. Talp szerelvény
   Anyaga : Aluminium
4. Karton alátét
5. Kiöntőanyag : Kén-kvarc-kitt
6. Szilikon gumi

A máz színe : Barna
xxxxxxxxxx : Recézett felület

Kúszóáramút : 500 mm

Vizsgálatok : IEC 168 : 1988
Mérettűrések : IEC 273 : 1990

AITAE 35

35 kV-os szabadtéri támszigetelő

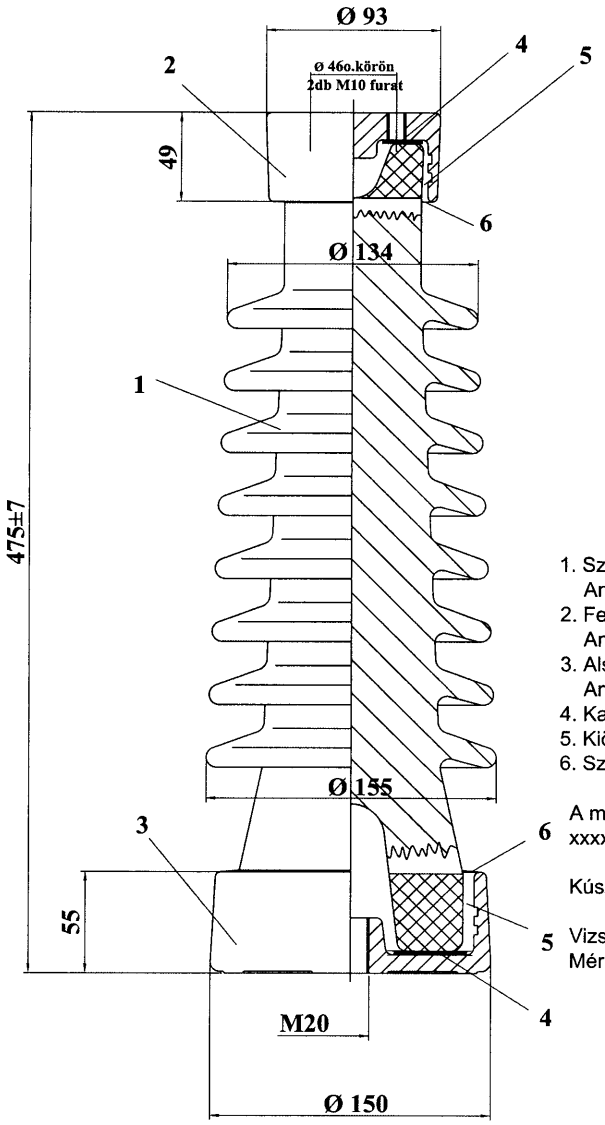

1. Szigetelőtest
   Anyaga : Porcelán C110 IEC 672-3
2. Felső szerelvény : 01-04-54
   Anyaga : Aluminium
3. Alsó szerelvény : 01-04-55
   Anyaga : Aluminium
4. Karton alátét
5. Kiöntőanyag : Kén-kvarc-kitt
6. Szilikon gumi

A máz színe : Barna
xxxxxxxxxx : Recézett felület

Kúszóáramút : 720 mm

Vizsgálatok : IEC 168 : 1988
Mérettűrések : IEC 273 : 1990

AITBF 20
20 kV-os szabadtéri függőszigetelő

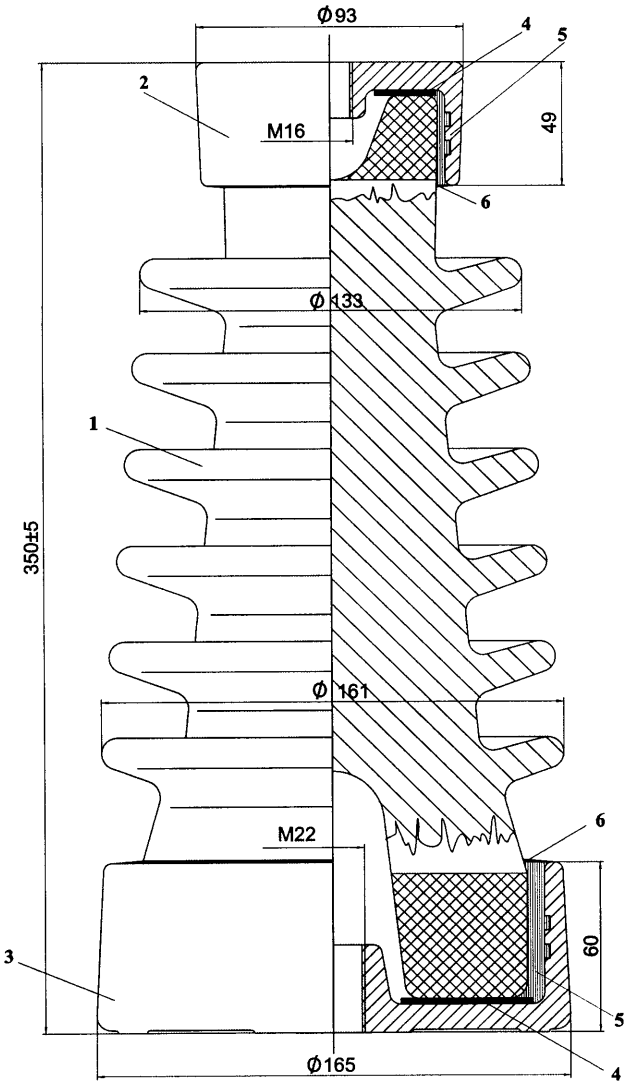

1. Szigetelőtest
   Anyaga : Porcelán C110 IEC 672-3
2. Fej szerelvény
   Anyaga : Aluminium
3. Talp szerelvény
   Anyaga : Aluminium
4. Karton alátét
5. Kiöntőanyag : Kén-kvarc-kitt
6. Szilikon gumi

A máz színe : Barna
xxxxxxxxxx : Recézett felület

Kúszóáramút : 500 mm

Vizsgálatok : IEC 168 : 1988
Mérettűrések : IEC 273 : 1990